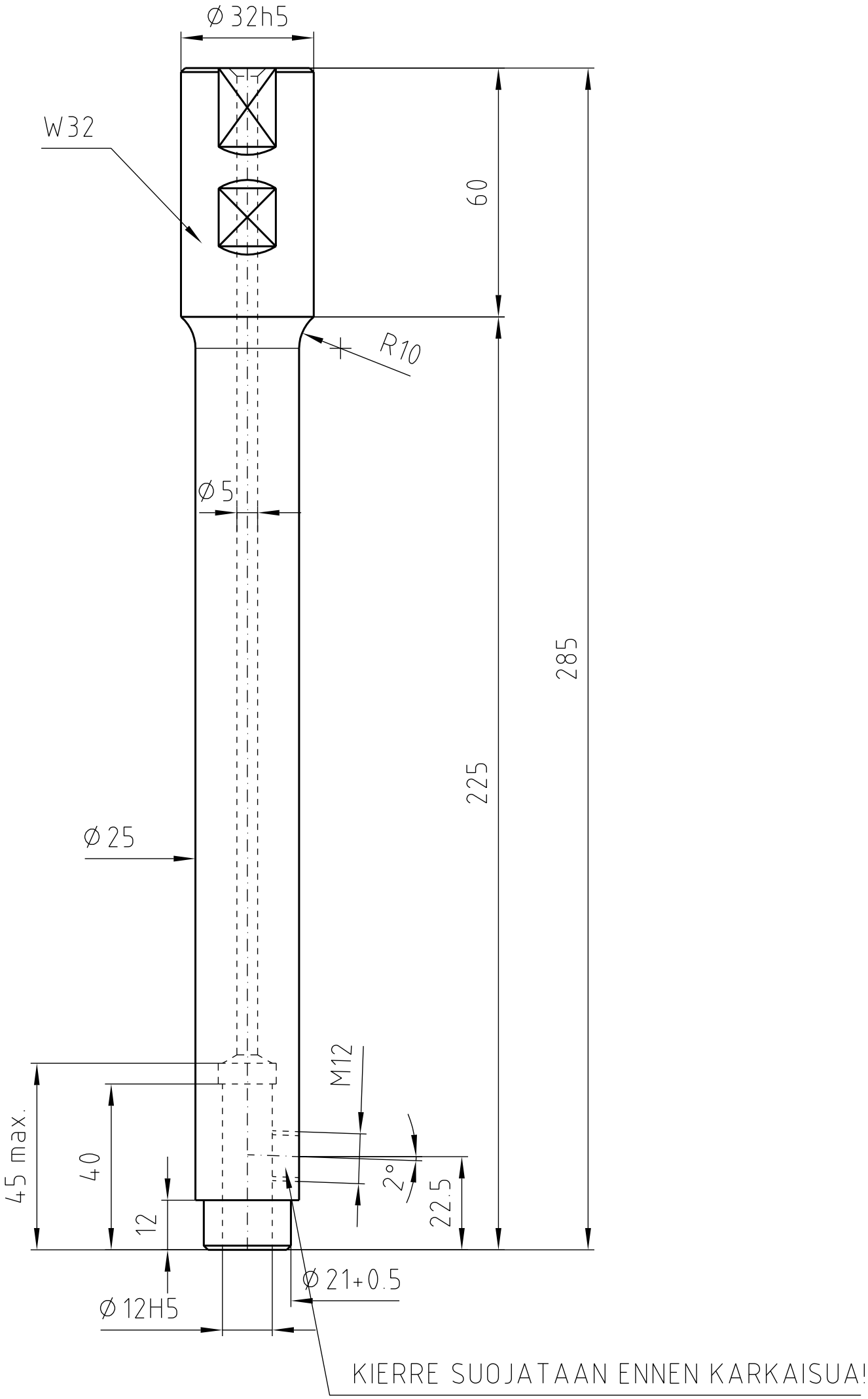
Ø 32h5
W32
60
R10
Ø 5
285
225
Ø 25
M12
45 max.
40
2°
22.5
12
Ø 21+0.5
Ø 12H5
KIERRE SUOJATAAN ENNEN KARKAISUA!

Ä